K2 Centrum Rowerowe
Al.I Armii Wojska Polskiego 28H
78-100 Kołobrzeg
tel. 94-3547874; 507234283

Dane aktualne na dzień: 27-04-2024 03:11

Link do produktu: https://sklep.k2rowery.pl/rower-kellys-cristy-50-2018-p-2485.html

Rower Kellys CRISTY 50 2018

Dostępność	**PRODUKT ARCHIWALNY**
Czas wysyłki	**Odbiór osobisty po potwierdzeniu**
Producent	**KELLYS**

Opis produktu

Rower Kellys CRISTY 50 2018 (damski)

Opracowana specjalnie dla kobiet, nowoczesna, **lekka i wytrzymała aluminiowa** rama stworzona dla wydajnej i płynnej jazdy przy zachowaniu najwyższego **komfortu**, niezbędnego do uprawiania wielkiej turystyki rowerowej.

Na pełne wyposażenie turystyczne modelu CARSON składają się między innymi **skuteczne błotniki, oświetlenie L.E.D., bagażnik, stabilna podpórka boczna, amortyzowana sztyca siodła oraz regulowany mostek**.

Napęd oparty na uznanych komponentach **Shimano** jest **wydajny**, **niezawodny**i gotowy do najdalszych wypraw.

Komfortowy widelec **SR Suntour NEX** gwarantuje płynną jazdę, pełną **kontrolę**i **bezpieczeństwo** także poza drogami utwardzonymi.

duże foto.....kliknij obrazek

Specyfikacja

- RAMA
  KELLYS Tour Profile Lady
- ROZMIARY RAM
  S (460mm) / M (500mm)
- WIDELEC
  SR SUNTOUR NEX, 63mm, coil spring (threaded steerer 28.6mm)
- STERY
  TH semi-integrated (threaded)
- SUPORT
  cartridge (122mm)
- KORBY
  SR SUNTOUR XCC (48x38x28) - length 170mm (17"), 175mm (19")
- MANETKI
  SHIMANO ST-EF510-8 EZ-fire Plus

- PRZERZUTKA PRZÓD
  SHIMANO TY710 (31.8mm)
- PRZERZUTKA TYŁ
  SHIMANO Acera M360 (direst mount)
- ILOŚĆ BIEGÓW
  24
- KASETA
  SHIMANO CS-HG200-8 (12-32)
- ŁAŃCUCH
  KMC Z7 (114 links)
- HAMULCE
  TEKTRO V-brake
- DŻWIGNIE HAMULCOWE
  SHIMANO ST-EF510-8 EZ-fire Plus
- LINKI HAMULCOWE
  DRIVING Force SCS (SlickCableSystem)
- PIASTY
  alloy (32 holes)
- OBRĘCZE
  KLS Draft 622 x 19 (32 holes / eyelets)
- SZPRYCHY
  U.C.P. steel
- OPONY
  INNOVA 44-622 (700x42C)
- WSPORNIK KIEROWNICY
  KALLOY Uno - adjustable - diam 25.4mm / length 90mm (17" - 19"), 110mm (21" - 23")
- KIEROWNICA
  steel RiseBar - diam 25.4mm / width 600mm
- CHWYTY
  KLS Wave ergonomic
- SZTYCA
  suspension - diam 31.6mm / length 300mm
- SIODŁO
  SELLE ROYAL Lookin Women Visual Royalgel
- PEDAŁY
  VP NonSlip - plastic
- ŚWIATŁO PRZEDNIE
  BÜCHEL Valley battery LED
- ŚWIATŁO TYLNE
  BÜCHEL Champs Elysees battery LED
- BŁOTNIK
  RPZ
- AKCESORIA
  alloy carrier, kickstand, bell

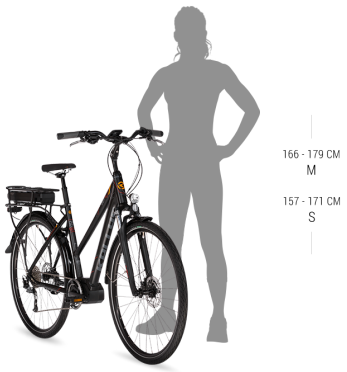

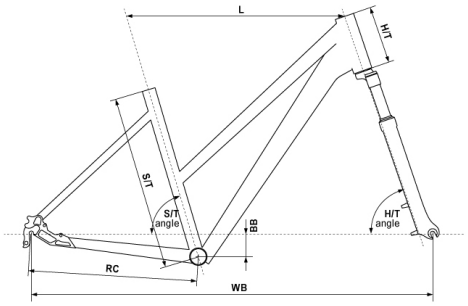

TOUR - TREKKING: KELLYS Tour Profile Lady

size	S/T (mm)	L (mm)	H/T (mm)	∡S/T	∡H/T	BB (mm)	RC (mm)	WB (mm)
S	460	563	150	73°	70.5°	60	445	1058
M	500	578	150	73°	71°	60	445	1067.3

Ze względu na wysokie standardy jakościowe rowerów KELLYS wszystkie modele tej marki sprzedajemy wyłącznie kompletnie zmontowane do jazdy, z przeglądem "0". Obsługa ta jest dla naszych klientów BEZPŁATNA.

Produkt posiada dodatkowe opcje:

Rozmiar ramy cm: M , S