K2 Centrum Rowerowe
Al.I Armii Wojska Polskiego 28H
78-100 Kołobrzeg
tel. 94-3547874; 507234283

Dane aktualne na dzień: 27-04-2024 08:00

Link do produktu: https://sklep.k2rowery.pl/rower-elektryczny-ecobike-trafik-black-28-p-5471.html

Rower elektryczny EcoBike Trafik Black 28

Dostępność	**PRODUKT ARCHIWALNY**
Producent	**ECOBIKE**

Opis produktu

Rower elektryczny EcoBike Trafik Black 28

Nowy Ecobike Trafik, to następca sprawdzanej i popularnej w wielu polskich i europejskich miastach linii City.

Kolejny model, to przede wszystkim zupełnie przeprojektowany design, który w wersjach z niskoopadającą ramą zapewnia jeszcze niższy przekrok, co poprawia komfort wsiadania i zsiadania z roweru. Nowością jest także męski wariant, który zada użytkownikowi wyjątkowego szyku na miejskich ścieżkach rowerowych w drodze do pracy.

Trafik bazuje na sprawdzonej technologii, którą użytkownicy znają z serii City.

Rower napędza stosowana przez nas od lat jednostka BAFANG o mocy 250W umieszczona w tylnej piaście, wspierana przez baterię bagażnikową w wariantach 7.8 / 10,4 / 13 / 16 AH. Ciekawostką jest nowa technologia Smart BMS zastosowana w akumulatorach o większej mocy, która zapewnia bateriom jeszcze lepszą wydajność i pozwala dłużej cieszyć się bezproblemową eksploatacją.

Każdy potencjalny użytkownik nadal będzie miał możliwość zakupu roweru w wersji podstawowej z prostym i wygodnym wyświetlaczem LED lub zapewniającym więcej możliwości konfiguracji wspomagania wyświetlaczem LCD. Pozostaje także ceniona przez wiele osób możliwość obsługi silnika za pomocą manetki gazu.

Poza tym rower spełni oczekiwania dotyczące komfortu i bezpieczeństwa. Trafik został wyposażony w kompletne oświetlenie zasilane baterią w bagażniku, przerzutki Shimano Altus, widelec amortyzowany SunTour CR8V,regulowany mostek, błotniki oraz wygodne siodełko Selle Royal®.

Wyczyść ze spalin i udekoruj swoje miasto z Ecobike Trafik!

Parametry techniczne:
Manetki Revoshift Shimano Tourney SL-RS35
Piasta Joytech 751DSE

K2 Centrum Rowerowe
Al.I Armii Wojska Polskiego 28H
78-100 Kołobrzeg
tel. 94-3547874; 507234283

Sztyca kierownicy PROMAX MQ-525
Korba PROWHEEL PRO-A42
Support Feimin FP-B902W
Koło 28 cali, wzmacniane obręcze oraz nierdzewne szprychy
Opony Impac Streetpac TwinSkin
Oświetlenie PRZÓD - Spaninga KENDO XE TYŁ - Spaninga RL1900XE
Maks. obciążenie 125 kg (razem z bagażnikiem)
Siodło Selle Royal Looking Basic
Kierownica PROMAX HB-T320
Waga 24 kg (aluminium)
System Panel LED - 3 tryby wspomagania jazdy
Zawieszenie SunTour CR8V
Przerzutki Shimano ALTUS - 7 biegów

Bateria roweru

Żywotność > 700 ładowań
Czas ładowania 4 - 8 godzin
Bezpieczniki 30 A
Pojemność 7,8 Ah - 16 Ah
Napięcie 36 V
Typ Litowo-Jonowa
Dystans 35 - 160 km

Silnik roweru

Marka Silnika BAFANG
Moc maksymalna 360 W
Moment obrotowy 35 N.m
Woltaż 36 V
Moc nominalna 250 W
Mocowanie tylne koło
Prędkość max. 25 km/h

Dane techniczne zestawu

Moc maksymalna 360 W

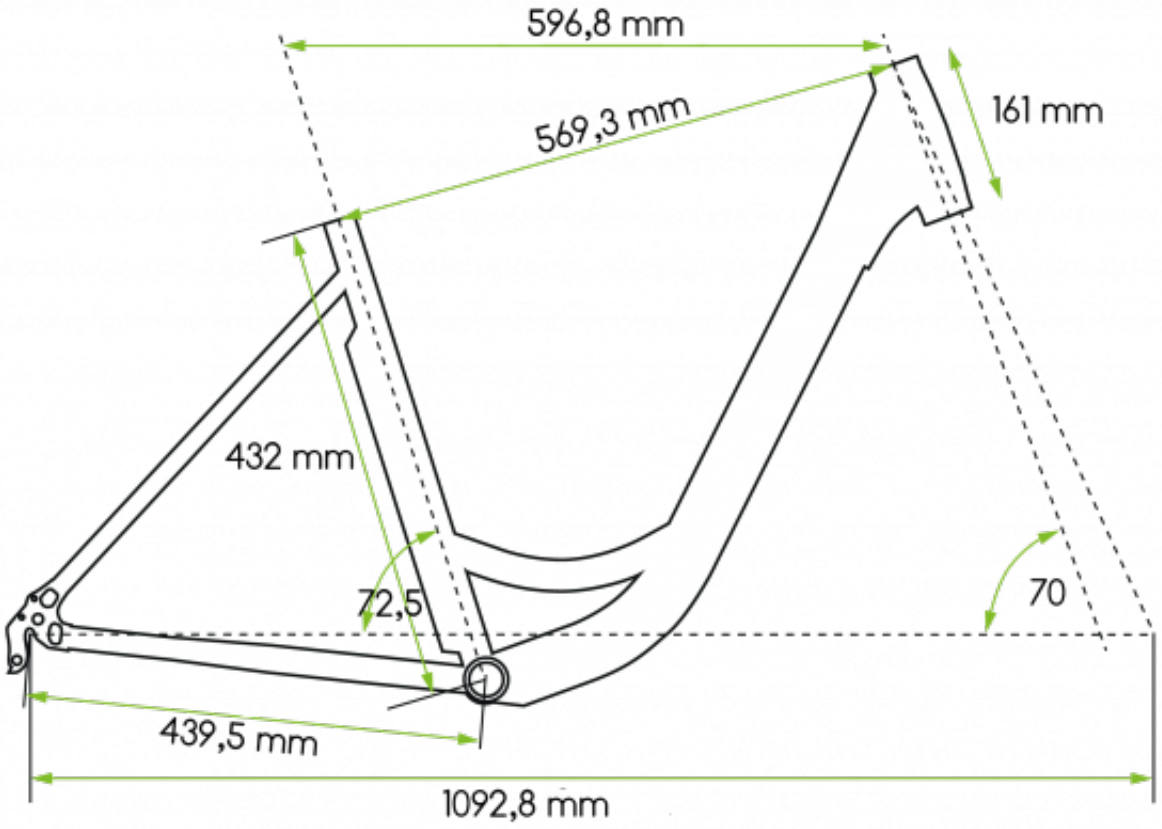

250 W

Moc Silnika

Moc silnika roweru elektrycznego przekłada się na maksymalną predkość, do jakiej silnik będzie wspomagał jazdę. Niektóre rowery elektryczne EcoBike mają opcję wyboru mocy silnika, która pozwala wspomagać do 25, 35 lub 45 km/h - w zależności od przepisów ruchu drogowego danego kraju

160 km

Maksymalny zasięg

Określa maksymalną długość trasy jaką można przejechać na jednym ładowaniu baterii. Odległość zależna jest od wagi rowerzysty, trudności terenu jak również poziomu wspomagania

280 - 576 Wh

Siła baterii (Wh)

Siła baterii (mierzona w Wh - watogodzinach) przekłada się m.in. na maksymalny zasięg trasy i czas jazdy rowerem elektrycznym ze wspomaganiem przy w pełni naładowanej baterii

24 kg

Waga roweru

Łączna waga wszystkich elementów roweru - silnik, ba teria, rama oraz osprzęt. Rowery elektryczne EcoBike charakteryzuje najniższy stosunek wagi do mocy silnika

Produkt spełnia najnowszą normę Unii Europejskiej dotyczącą rowerów elektrycznych EN15194